La Vida Creativa

# Manual del usuario

www.tcl.com

Español

# Índice


**Información Importante .....3**

**Instrucciones importantes de seguridad..... 3**

**Uso de Energía Eléctrica..... 5**

**Consejos sobre la Salud Ocular..... 5**

**Limpieza de Su Monitor..... 5**

**Eliminación y Reciclaje del Producto.....6**

**Información sobre la Eliminación del Producto Viejo..... 6**

**Preparación y Ensamblaje.....7**

**Qué hay en la Caja ..... 8**

**Instalación del Monitor ..... 9**

Soporte y base de instalación..... 9

Conectar a la fuente de alimentación y encender el monitor..... 11

Ajustar el ángulo de visión..... 12

Montaje en pared..... 14

**Uso del Monitor .....16**

**Conexiones..... 16**

Conectar al monitor ..... 16

Descripción del Terminal del Monitor..... 17

**Botón de palanca de mando ..... 18**

Descripción de función ..... 18

Menú de Funciones OSD ..... 20

**Especificación..... 26**

Especificación General..... 26

Modo de señal estándar ..... 28

**Información Adicional.....30**

**Solución de problemas..... 30**

**Declaración Legal ..... 31**

# Información Importante

## Instrucciones importantes de seguridad

Asegúrese de leer atentamente toda la información de seguridad antes de configurar este producto.

TCL King Electrical Appliances (Huizhou) Co., Ltd. no asume ninguna responsabilidad por accidentes o daños causados por cambios no autorizados, modificaciones o uso inadecuado del producto.

### Advertencias ⚠

- ADVERTENCIA: Mantenga alejado de fuentes de agua o lugares con agua como baños, cocinas, sótanos, piscinas, etc.
- ADVERTENCIA: Asegúrese de que el equipo esté montado y colocado en un lugar estable, si se cae, puede causar lesiones personales o daños al equipo.
- ADVERTENCIA: Mantenga alejado de fuentes de radiación y calor, almacenar y utilizar en un lugar fresco, seco y ventilado.
- ADVERTENCIA: No cubra ni bloquee los orificios de ventilación en la caja posterior y no lo utilice sobre la superficie de una cama, sofá, manta u objetos similares.
- ADVERTENCIA: No sobrecargue la toma de corriente ya que esto podría provocar un incendio o una descarga eléctrica.
- ADVERTENCIA: No introduzca objetos extraños en la máquina, de lo contrario podría provocar un cortocircuito y provocar un incendio o una descarga eléctrica.
- ADVERTENCIA: No desmonte ni repare este producto usted mismo. Si hay algún problema, comuníquese directamente con el personal de servicio posventa.
- ADVERTENCIA: No tire ni retuerza excesivamente el cable de alimentación.
- ADVERTENCIA: El rango de voltaje de la fuente de alimentación para el funcionamiento de la unidad se indica en la etiqueta de la caja trasera. Si no puede confirmar el voltaje suministrado, consulte a su distribuidor o empresa eléctrica local.
- ADVERTENCIA: Cuando el equipo no se utilice durante un período prolongado, desconecte la fuente de alimentación para evitar daños por descargas eléctricas y voltaje anormal de la fuente de alimentación durante tormentas eléctricas.
- ADVERTENCIA: Los enchufes deben montarse cerca del equipo y deben ser de fácil acceso.
- ADVERTENCIA: El enchufe de alimentación o el acoplador del aparato sirve como dispositivo de desconexión; asegúrese de que el dispositivo de desconexión sea fácilmente accesible durante el uso normal del equipo.



Si su equipo utiliza un adaptador de CA:

- Utilice únicamente el adaptador de CA proporcionado con su producto TCL.

-No utilice el cable de alimentación con otros productos.

Asegúrese de que la toma de corriente esté lo más cerca posible del monitor y que sea fácil enchufar y desenchufar el adaptador de corriente (cable de alimentación).

Desenchufe siempre el adaptador de corriente (cable de alimentación) de la toma de corriente cuando desconecte el dispositivo.

# Instrucciones importantes de seguridad

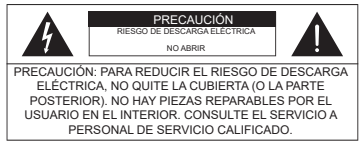




El símbolo del relámpago con punta de flecha, dentro de un triángulo equilátero, pretende alertar al usuario sobre la presencia de voltaje peligroso no aislado dentro de la carcasa del producto que puede ser de suficiente magnitud para constituir un riesgo de descarga eléctrica.



El signo de exclamación dentro de un triángulo equilátero pretende alertar al usuario sobre la presencia de importantes instrucciones de operación y mantenimiento (servicio) en la documentación que acompaña al producto.

Para evitar lesiones, este aparato debe fijarse firmemente al escritorio/ suelo/pared de acuerdo con las instrucciones de instalación.

## Pantalla del monitor

La pantalla del monitor utilizada en este producto está hecha de vidrio. Por lo tanto, puede romperse si el producto se cae o recibe el impacto de otros objetos.

La pantalla del monitor es un producto de muy alta tecnología que ofrece imágenes con gran detalle. Ocasionalmente, pueden aparecer algunos píxeles inactivos en la pantalla como un punto fijo de color azul, verde o rojo. Esto no afecta el rendimiento de su producto.

## Regulación ESD

Este aparato cumple con los criterios de rendimiento ESD. En caso de que el aparato no se recupere debido a una descarga electrostática, se requiere la intervención del usuario.

## Colgar el monitor en la pared

**Advertencia: Esta operación requiere al menos dos personas dependiendo de las dimensiones de su monitor.**

Para garantizar una instalación segura, tenga en cuenta las siguientes notas de seguridad:

- Verifique que la pared pueda soportar el peso del monitor y el montaje en pared.
- Siga las instrucciones de montaje proporcionadas con el soporte de pared. Para ciertos modelos, asegúrese de atornillar los tornillos hexagonales VESA de montaje en pared (y los tornillos) proporcionados con el conjunto en las tuercas para el soporte de pared en la parte posterior de su conjunto antes del montaje en pared.
- El monitor debe instalarse en una pared vertical.
- Asegúrese de utilizar únicamente tornillos adecuados para el material de la pared.
- Asegúrese de que los cables del monitor estén colocados de manera que no haya peligro de tropezarse con ellos.

Todas las demás instrucciones de seguridad sobre nuestro monitor también se aplican aquí.

### Manual del usuario de varios productos

Las funciones descritas en este manual son comunes a la mayoría de los modelos. Es posible que algunas funciones no estén disponibles en su monitor y/o que su monitor incluya funciones que no se describen en este manual del usuario. Las ilustraciones de este manual pueden diferir del producto real. Consulte el producto real.

# Uso de Energía Eléctrica

Este producto debe usarse con el tipo de fuente de alimentación especificada en la etiqueta. Si no está seguro del tipo de fuente de alimentación disponible, consulte con su distribuidor o empresa de suministro de energía local.

## Advertencia ⚠

- No coloque ningún objeto sobre el adaptador de corriente (cable de alimentación) y no coloque este producto donde la gente pueda pisar el adaptador de corriente (cable de alimentación).
- Si se utiliza un cable de extensión de alimentación, asegúrese de que el amperaje total de los aparatos conectados a él no exceda el amperaje del cable de extensión de alimentación. También se debe tener cuidado de que la clasificación total de todos los electrodomésticos conectados a la misma toma de corriente de pared no exceda la clasificación del fusible. (Aplica a monitores equipados con cables de alimentación).
- No conecte demasiados dispositivos, ya que esto provocará una sobrecarga de las tomas de corriente y de los tableros de alimentación. La carga total del sistema no debe exceder el 80% de la clasificación del circuito derivado. Si se utiliza un panel de conexiones, la carga no debe exceder el 80 % de la clasificación de entrada del panel de conexiones.

# Consejos sobre la Salud Ocular

Para evitar la posible fatiga ocular y dolores en el cuello/brazos/espalda/hombros causados por el uso prolongado del monitor, tenga en cuenta las siguientes sugerencias mientras lo utiliza:

• Coloque el Monitor a una distancia de 20 a 28 pulgadas (aproximadamente 50 a 70 cm) de sus ojos.

• Cuando utilice el monitor, aumente la frecuencia de parpadeo de f orma adecuada para mantener los ojos húmedos y utilice agua para humedecer los ojos después de un uso prolongado del monitor.

• Después de usar el monitor durante dos horas, tómese un descanso de 20 minutos.

• Tome descansos frecuentes: mantenga los ojos alejados del monitor y mire a un objetivo distante durante al menos 20 segundos.

• Durante los descansos se podrán realizar actividades de estiramiento para calmar el cuello, los brazos, la espalda y los hombros.

# Limpieza de Su Monitor

Siga cuidadosamente las siguientes pautas al limpiar su monitor:

• Antes de limpiar el producto, asegúrese SIEMPRE de desconectar el cable de alimentación.

• Al limpiar, utilice un paño suave de algodón o microfibra y un detergente suave para limpiar el producto. SIEMPRE asegúrese de que el paño esté húmedo o casi seco, no permita que entre líquido en el frente y los costados del gabinete.

# Eliminación y Reciclaje del Producto

## Información sobre la Eliminación del Producto Viejo

Su producto está diseñado y fabricado con materiales y componentes de alta calidad, que pueden ser reciclados y reutilizados. Este producto puede contener plomo y mercurio. La eliminación de estos materiales puede estar regulada debido a consideraciones medioambientales. Para obtener información sobre eliminación y reciclaje, comuníquese con las autoridades locales.



**Declaración RAEE**

**[Unión Europea]**

Según la Directiva de la Unión Europea (“UE”) sobre Residuos de Aparatos Eléctricos y Electrónicos, Directiva 2012/19/UE, los productos de “equipos eléctricos y electrónicos” ya no pueden desecharse como desechos municipales y los fabricantes de equipos electrónicos cubiertos estarán obligados a recuperar los dichos productos al final de su vida útil.

**[Usuarios empresariales]**

Si desea deshacerse de este producto, comuníquese con su proveedor y consulte los términos y condiciones del contrato de compra.

**[Otros países fuera de la Unión Europea]**

Estos símbolos sólo son válidos en la Unión Europea. Si desea deshacerse de estos artículos, hágalo de acuerdo con la legislación nacional aplicable u otras normas de su país para el tratamiento de equipos eléctricos viejos.

CE

**Conformidad**

Este dispositivo cumple con los requisitos establecidos en la Directiva del Consejo sobre la aproximación de las leyes de los Estados miembros en materia de compatibilidad electromagnética (2014/30/UE), Directiva de bajo voltaje (2014/35/UE). Directiva ErP (2009/125/EC) y directiva RoHS (2011/65/UE). Este producto ha sido probado y cumple con la norma armonizada para Equipos de Tecnología de la Información publicada según la Directiva del Diario Oficial de la Unión Europea.

*Las figuras e ilustraciones de este Manual del Usuario se proporcionan únicamente como referencia y pueden diferir de la apariencia real del producto. El diseño y las especificaciones del producto pueden cambiar sin previo aviso.*

# Preparación y Ensamblaje



## Advertencia ⚠

Antes de sacar y montar el monitor, lea atentamente lo siguiente:

- Utilice siempre componentes originales suministrados en la caja para garantizar la seguridad y el rendimiento del producto.
- Por daños o lesiones causados por componentes no autorizados, la garantía del producto no cubrirá.
- Cables genéricos no certificados por TCL, pueden producirse ruidos de visualización o imagen en la pantalla.
- Las ilustraciones de este manual del usuario representan procedimientos típicos, pueden tener diferencias según el monitor.
- No utilice fuerza excesiva para apretar los tornillos, ya que podría dañar el monitor. Dichos daños no estarán cubiertos por la garantía del producto.
- Se pueden producir caídas o lesiones personales si solo sostiene la base boca abajo. Dichos daños no estarán cubiertos por la garantía del producto.
- No aplique fuerza excesiva a la pantalla al levantar o mover el monitor, ya que podría dañar la pantalla si lo hace.
- La negligencia, falta de supervisión, falta de mantenimiento o mantenimiento del Producto no conforme a las instrucciones de uso del fabricante no están cubiertos por la garantía del producto.
- Las modificaciones, adaptaciones y alteraciones del monitor para su uso en un país diferente a aquel para el que fue diseñado y fabricado originalmente y cualquier deterioro causado por estas modificaciones no están cubiertos por la garantía del producto.
- Modificaciones, adaptaciones, intervenciones y alteraciones del monitor (abierto o desmontado), realizadas por un tercero, por una empresa no autorizada por el fabricante o por un particular. Dichos cambios no están cubiertos por la garantía del producto.
- El mantenimiento y las reparaciones realizadas o intentadas por personas distintas al fabricante o un centro de servicio aprobado por el fabricante no están cubiertos por la garantía del producto.
- Una instalación o uso del monitor que no se ajuste a las normas y reglamentos técnicos o de seguridad vigentes en el país donde se instala y utiliza no está cubierto por la garantía del producto.
- Las infecciones por virus o el uso del monitor con software no proporcionado o instalado incorrectamente no están cubiertos por la garantía del producto.
- Los defectos estéticos, especialmente rayones, huellas de golpes, etc. causados en partes externas del monitor que no interfieren con su funcionamiento, no están cubiertos por la garantía del producto.
- Los defectos causados por infestaciones de parásitos o insectos no están cubiertos por la garantía del producto.

# Qué hay en la Caja

Verifique los siguientes elementos cuando desempaque la caja y conserve el paquete en caso de que necesite transportar o enviar el monitor en el futuro.

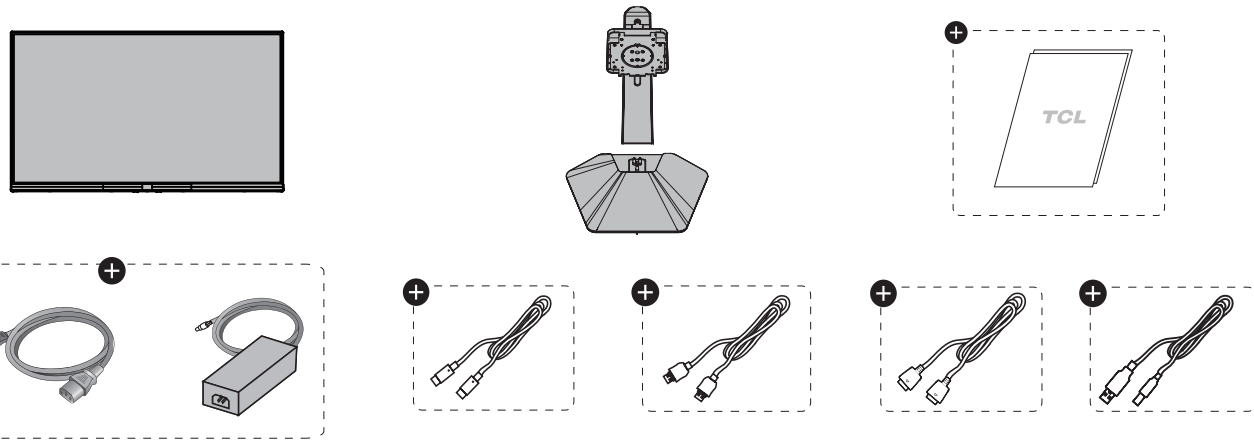


⊕ Los accesorios pueden variar según el país.

# Instalación del Monitor

## Soporte y base de instalación



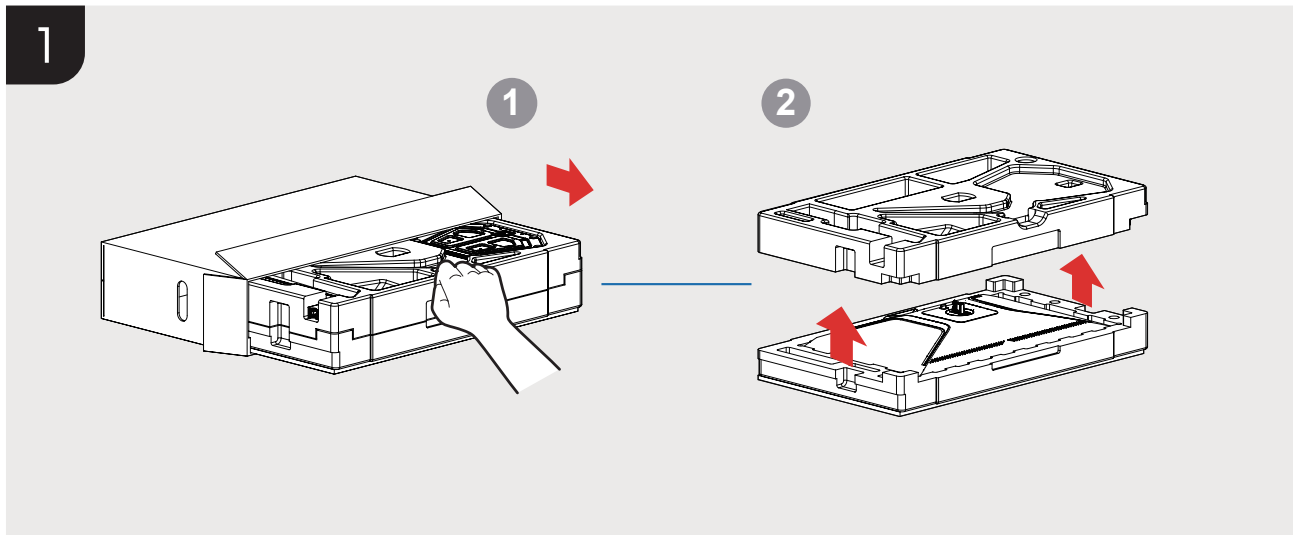

# Soporte y base de instalación

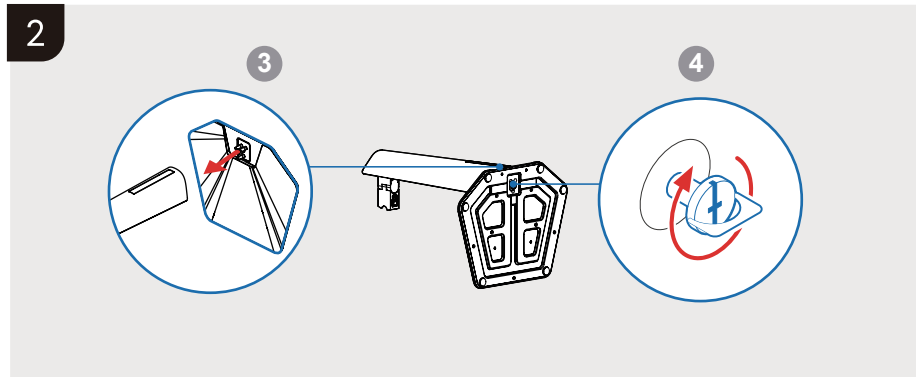


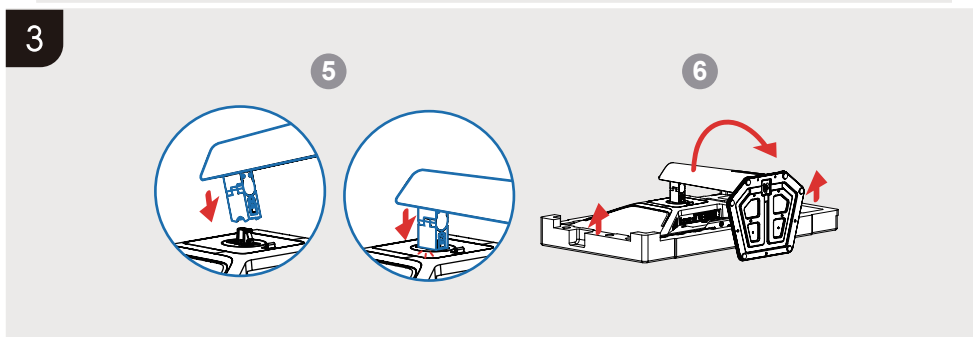

# Conectar a la fuente de alimentación y encender el monitor

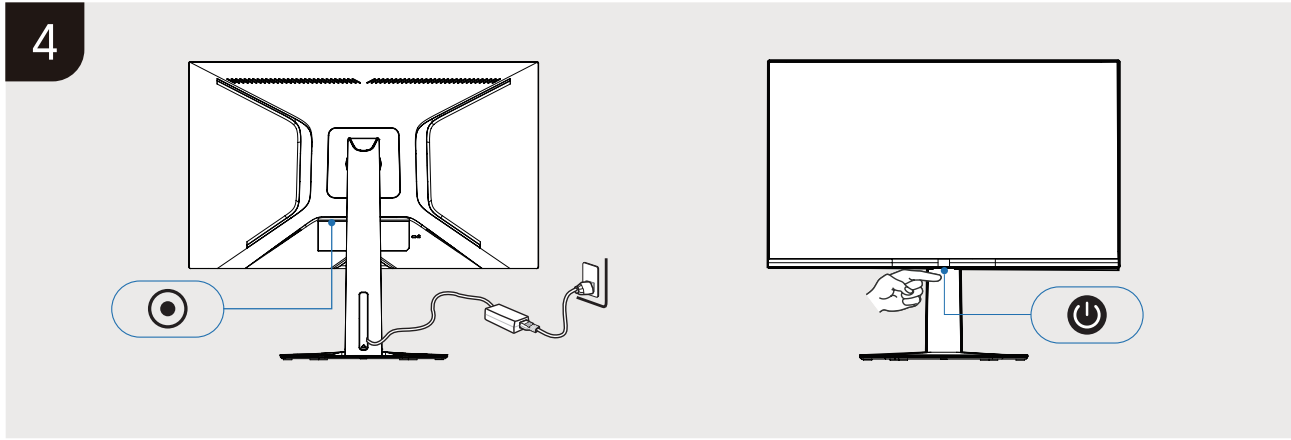

# Ajustar el ángulo de visión

5

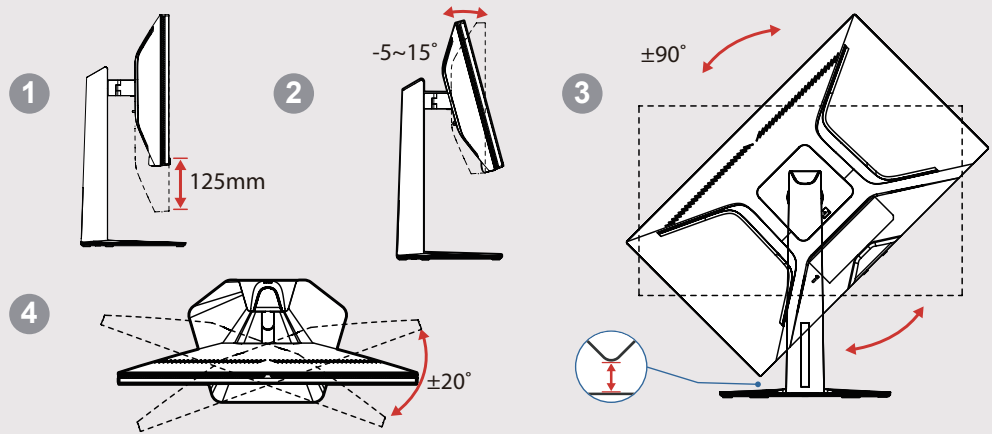


Nota: Al utilizar la función de rotación vertical Pivot de la Figura ③ , es necesario girar el ángulo de inclinación Tilt al máximo de 15° para evitar golpear el chasis.

# Ajustar el ángulo de visión

27G64&27G74

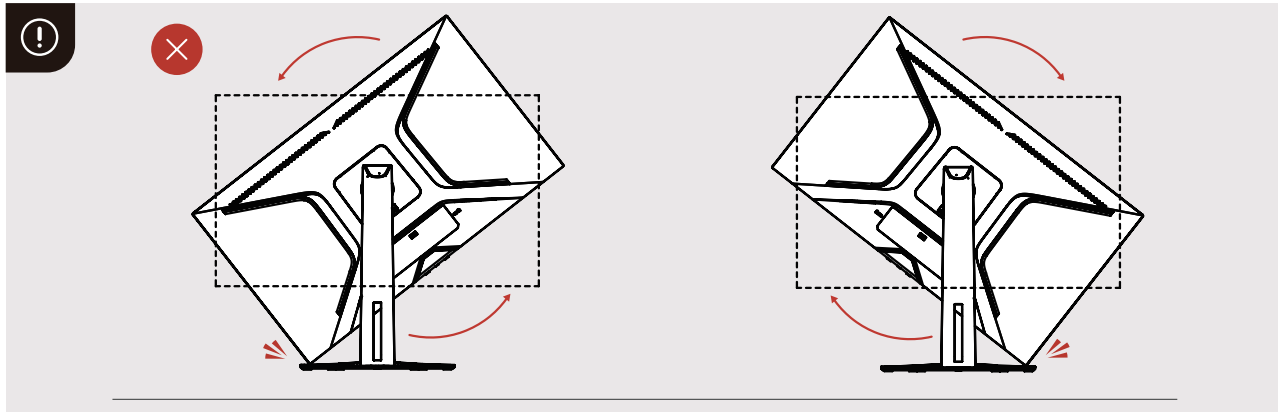

# Montaje en pared

## Advertencia ⚠

Nunca coloque un monitor en un lugar insalubre. Un monitor podría caerse y provocar lesiones personales graves o la muerte. Muchas lesiones, especialmente en los niños, se pueden evitar tomando precauciones simples como:

- Verifique que la pared pueda soportar el peso del monitor y el montaje en pared.
- Siga las instrucciones de montaje proporcionadas con el soporte de pared. Para ciertos modelos, asegúrese de atornillar los tornillos VESA de montaje en pared (y los tornillos) proporcionados con el conjunto en las tuercas para el soporte de pared en la parte posterior de su conjunto antes del montaje en pared.
- Si los tornillos faltan por accidente personal, asegúrese de utilizar solo los tornillos recomendados en la parte de montaje en pared del Manual del Usuario o la Guía de Inicio Rápido (adjuntos en la caja de accesorios) y adecuados para el material de la pared.
- Utilice únicamente muebles que puedan soportar de forma segura el monitor recomendado en la parte de montaje en pared del Manual del Usuario o la Guía de Inicio Rápido (adjuntos en la caja de accesorios).
- Asegúrese de que el monitor debe instalarse en una pared vertical.
- Asegúrese de que el conjunto del monitor no sobresalga del borde de los muebles de apoyo.
- No coloque el monitor sobre muebles altos (por ejemplo, armarios o librerías) sin anclar tanto el mueble como el monitor a un soporte adecuado.
- No coloque el monitor sobre telas u otros materiales que puedan encontrarse entre el monitor y los muebles de soporte.
- SIEMPRE tienda todos los cables conectados a su monitor de manera que no haya peligro de tropiezo.

***Nota:*** *Todas las demás instrucciones de seguridad sobre nuestro monitor también se aplican aquí. Si su conjunto de monitores existente se conserva y se reubica, se deben aplicar las mismas consideraciones anteriores.*

6

## Wall mounting

1

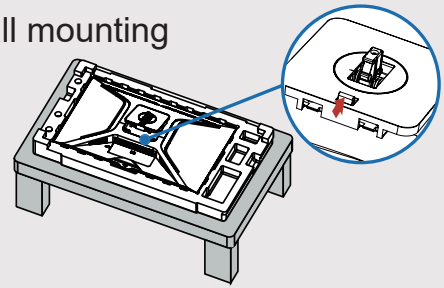

2

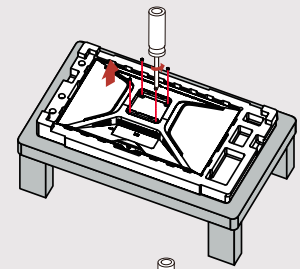

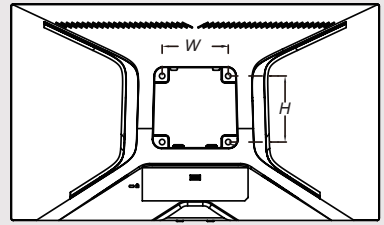


3

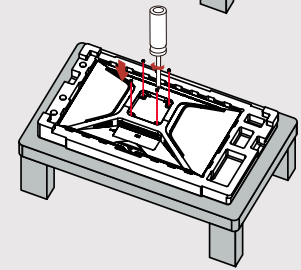

| | Anchura | Altura | Tornillos VESA | Par de apriete |
|---|---|---|---|---|
| 25/27" | 100mm | 100mm | M4x10mm--4 pzas | < 1,2N.m |

# Uso del Monitor

## Conexiones

### Conectar al monitor

1. Antes de conectarse al monitor, asegúrese de que su computadora/ portátil esté apagada.

2. Conecte el cable del monitor al conector derecho de su computadora/ portátil.

3. Conecte un extremo del cable de alimentación con la entrada de CA.

4. Conecte el otro extremo a su computadora/portátil.

5. Conecte el cable de alimentación a una toma de corriente.

6. Presione el centro del botón de la palanca de mando para encender el monitor.

7. El monitor identificará la señal y mostrará la imagen después de encender la computadora/portátil.

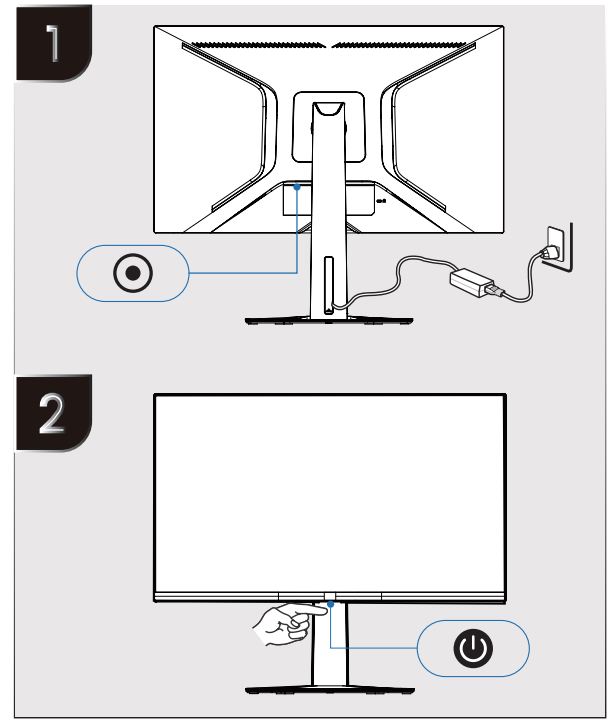

## Descripción del Terminal del Monitor

25G64&27G64

***Nota:*** *Las ubicaciones de los botones y conectores pueden variar según el modelo de monitor.*

| | |
|---|---|
| 19V | Toma de entrada de alimentación del monitor |
| **UPSTREAM** | Un puerto que puede cargar datos desde USB-B a su computadora/portátil |
| 5V ⎓ 0.9A | Interfaz de Bus Universal en Serie (USB) |
| **HDMI™** | Puerto de acceso a señal HDMI |
| **DP** | Puerto de acceso a señal DP |
| **Headphone** | Toma de salida de audio |

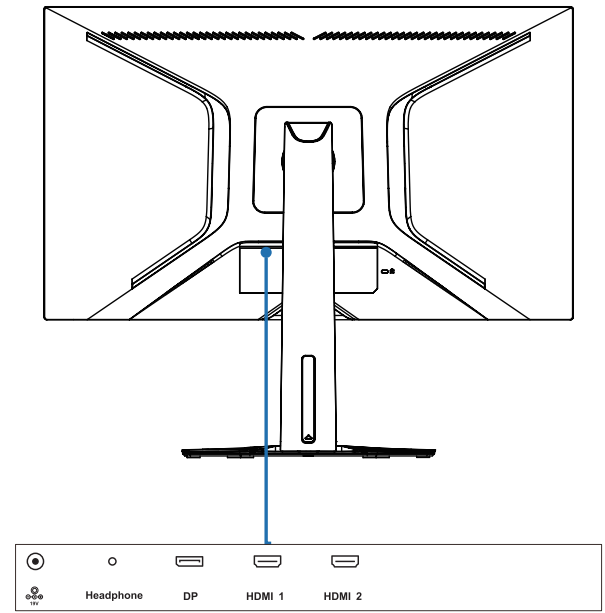

## Descripción del Terminal del Monitor

27G74

***Nota:*** *Las ubicaciones de los botones y conectores pueden variar según el modelo de monitor.*

| | |
|---|---|
| 19V | Toma de entrada de alimentación del monitor |
| **UPSTREAM** | Un puerto que puede cargar datos desde USB-B a su computadora/portátil |
| 5V ⎓ 0.9A | Interfaz de Bus Universal en Serie (USB) |
| **HDMI™** | Puerto de acceso a señal HDMI |
| **DP** | Puerto de acceso a señal DP |
| **TYPE-C** (Máximo 65W) | Interfaz de entrada tipo C (salida tipo C: 5 VCC/3A, 9 VCC/3A, 12 VCC/3A, 15 VCC/3A, 20 VCC/3.25A) |
| **Headphone** | Toma de salida de audio |

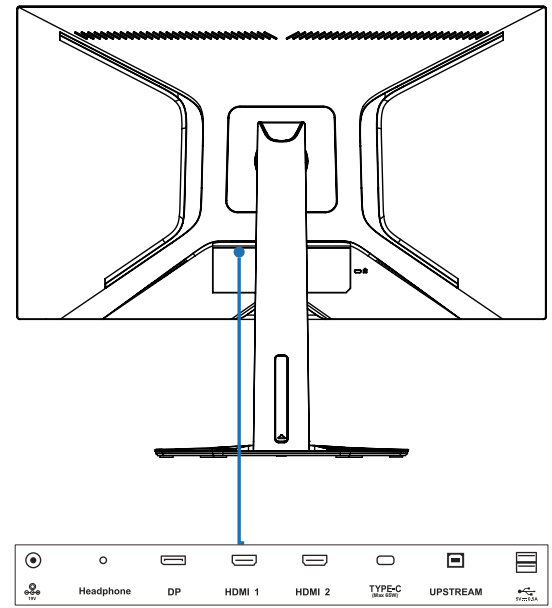

# Botón de palanca de mando

## Descripción de función

Aquí están los botones de dirección de navegación y el botón Power (Potencia) en la parte inferior del monitor que puede usar con frecuencia.

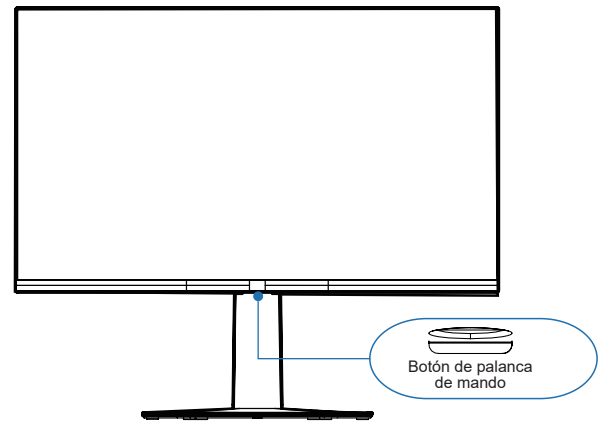


| | Instrucción |
|---|---|
| **Encendido y apagado** | Presione brevemente el centro del joystick para encender el dispositivo; presione brevemente el joystick dos veces o manténgalo presionado durante 3 segundos para apagarlo. La luz indicadora de apagado está apagada; |
| **Indicador luminoso** | La luz indicadora de apagado está apagada; |
| | Luz indicadora naranja de espera; |
| | Luz indicadora blanca para la visualización de imagen normal. |
| **Tecla de centro** (Presione el centro del botón de la palanca de mando) | Botón de encendido: encendido y apagado; |
| | Estado de encendido (con señal): pulse una vez para abrir el menú de navegación; |
| | cuando el menú está abierto, funciona como botón de confirmación; |
| | Estado de encendido (sin señal): pulse una vez para abrir el menú rápido de fuentes de entrada. |

| | |
|---|---|
| **Tecla a la izquierda** (Cambie el botón de la palanca de mando hacia la izquierda) | • Estado de encendido (con señal): pulse una vez para abrir el menú de navegación;<br>• Cuando el menú está abierto, sirve para seleccionar elementos a la izquierda, regresar o salir;<br>• En el menú de navegación, presione brevemente/ prolongadamente hacia la izquierda para acceder al menú principal OSD;<br>• Estado de encendido (sin señal): pulse una vez para abrir el menú rápido de fuentes de entrada. |
| **Tecla a la derecha** (Cambie el botón de la palanca de mando hacia la dirección derecha) | • Estado de encendido (con señal): pulse una vez para abrir el menú de navegación;<br>Cuando el menú está abierto, sirve para seleccionar elementos a la derecha, confirmar y ejecutar la función de opción del siguiente nivel;<br>En el menú de navegación, presione el botón hacia la derecha para entrar al menú rápido;<br>Estado de encendido (sin señal): pulse una vez para abrir el menú rápido de fuentes de entrada. |
| **Tecla subir** (Cambie el botón de la palanca de mando hacia la parte posterior frontal del monitor) | • Estado de encendido (con señal): pulse una vez para abrir el menú de navegación;<br>Cuando el menú esté abierto, sirve para seleccionar elementos superiores y opción de incremento;<br>En el menú de navegación, presione el botón hacia atrás para entrar al menú rápido;<br>Estado de encendido (sin señal): pulse una vez para abrir el menú rápido de fuentes de entrada. |
| **Tecla bajar** (Cambie el botón de la palanca de mando al lado de la pantalla del monitor) | • Estado de encendido (con señal): pulse una vez para abrir el menú de navegación;<br>Cuando el menú está abierto, sirve para seleccionar elementos inferiores y opción de decremento;<br>En el menú de navegación, presiona el botón hacia abajo para salir del menú de navegación;<br>Estado de encendido (sin señal): pulse una vez para abrir el menú rápido de fuentes de entrada. |

*NOTA: No presione el botón de la palanca de mando directamente contra el escritorio, ya que es fácil causar daños.*

# Descripción de función

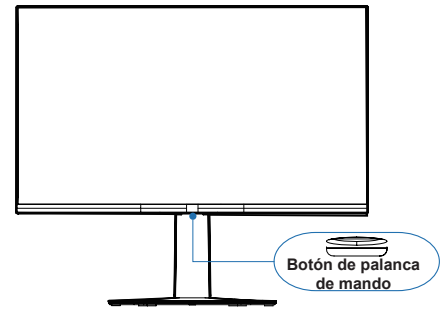


En el estado ENCENDIDO, puede alternar cada dirección para abrir el menú de navegación y seguir las instrucciones para ajustar.

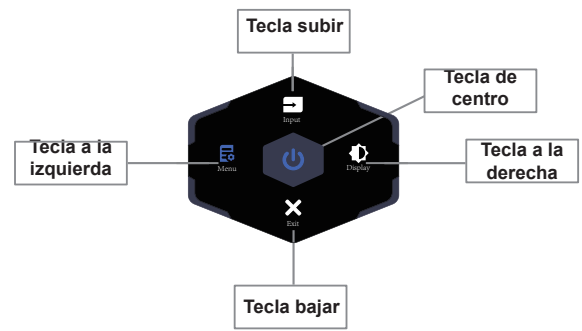

# Menú de Funciones OSD

## Modo de juego/ Pantalla 25G64 / 27G64

*Esta sección describe cómo optimizar mejor la visualización de la pantalla para jugar. /*Esta sección le permite ajustar la configuración básica o más opciones de imagen.

| Menú de Nivel 1 | Menú de Nivel 2 | Menú de Nivel 3 |
|---|---|---|
| Modo de juego | FreeSync | Encender/Apagar |
| | Aclarar las zonas oscuras | -10 ~ 10 |
| | Tiempo de respuesta | Normal, Rápido, Extremo |
| | Punto de mira del juego | 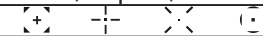 |
| | | Apagar/Restablecer |
| | Temporizador | 15/30/45/60/90/120 minutos |
| | | Apagar |
| | Frecuencia de actualización en tiempo real | Encender/Apagar |
| Visualización | Control de iluminación Mini LED | Alto, Medio, Estándar |
| | | Apagar |
| | Brillo | 0 ~ 100 |
| | Contraste | 0 ~ 100 |
| | Contraste dinámico | Encender/Apagar |
| | Proporción de imagen | Automático |
| | | 16:9 |
| | | 4:3 |
| | | 1:1 |
| | Nitidez | 0 ~ 10 |
| | Gamma | Gamma 1 |
| | | Gamma 2 |
| | Restablecer visualización | N/A |

## Color 25G64 / 27G64

*Esta sección* le permite ajustar la configuración básica o más opciones de imagen.

| Menú de Nivel 1 | Menú de Nivel 2 | Menú de Nivel 3 |
|---|---|---|
| Color | Modo de escena | Modo estándar |
| | | Modo de oficina |
| | | Modo FPS |
| | | Modo RPG |
| | | Modo RCG |
| | | Modo de cine |
| | | Modo de protección ocular |
| | | Modo de libro electrónico |
| | Smart HDR | Escritorio |
| | | Película HDR |
| | | Juego HDR |
| | | Display HDR |
| | Temperatura de color | Estándar, Cálido, Frío |
| | | Configuración del usuario |
| | Saturación | Rojo, verde, azul 0 a 100 |
| | Tono | 0 ~ 100 |
| | Espacio de color | Original |
| | | sRGB |
| | | Rec.709 |
| | | DCI-P3 |
| | | Adobe RGB |
| | Restablecer color | N/A |

## Entrada / Configuración 25G64 / 27G64

*Esta sección* le permite seleccionar fuentes de entrada./ Esta sección le permite elegir la configuración.

| Menú de Nivel 1 | Menú de Nivel 2 | Menú de Nivel 3 |
|---|---|---|
| Fuente de entrada | HDMI1 | N/A |
| | HDMI2 | N/A |
| | DP | N/A |
| | Entrada automática | Encender/Apagar |
| | Restablecer fuente de entrada | N/A |
| Configuración | Idioma | " 中文、English、Français、Deutsch 、Italiano、Português、Español、 한국어、日本語、Magyar、Polski、 Svenska、Русский、Türkçe、繁體中文、Українська、Indonesia、 、Dutch" |
| | Botón de acceso rápido 1 | Control de iluminación Mini LED |
| | | Visualización |
| | | Fuente de entrada |
| | | Modo de escena |
| | | Volumen |
| | | Punto de mira del juego |
| | Botón de acceso rápido 2 | Control de iluminación Mini LED |
| | | Visualización |
| | | Fuente de entrada |
| | | Modo de escena |
| | | Volumen |
| | | Punto de mira del juego |

## Entrada 25G64 / 27G64

*Esta sección* le permite seleccionar fuentes de entrada.

| Menú de Nivel 1 | Menú de Nivel 2 | Menú de Nivel 3 |
|---|---|---|
| Configuración | Volumen | 0 ~ 100 |
| | DDC/CI | Encender/Apagar |
| | Posición del OSD | Horizontal |
| | | Vertical |
| | Rotar | 0/90/270 |
| | Tiempo de visualización de OSD | 5s ~ 60s |
| | Inicio rápido | Encender/Apagar |
| | Restablecer configuración | N/A |
| | Restaure a la configuración de fábrica | N/A |
| | Información pertinente | Modelo del equipo |
| | | Resolución actual |
| | | Fuente de la señal de entrada |
| | | FW |

Nota: Las funciones mencionadas anteriormente pueden variar según el modelo o las actualizaciones de la versión del software. Consulte el modelo real para obtener detalles específicos.

# Menú de Funciones OSD

## Pantalla 27G74

Esta sección le permite ajustar la configuración básica o más opciones de imagen.

| Menú de Nivel 1 | Menú de Nivel 2 | Menú de Nivel 3 |
|---|---|---|
| Visualización | Control de iluminación Mini LED | Alto, Medio, Estándar |
| | | Apagar |
| | Brillo | 0 ~ 100 |
| | Contraste | 0 ~ 100 |
| | Contraste dinámico | Encender/Apagar |
| | Aclarar las zonas oscuras | -10~10 |
| | Proporción de imagen | Automático |
| | | 16:9 |
| | | 4:3 |
| | | 1:1 |
| | Nitidez | 0 ~ 10 |
| | Tiempo de respuesta | Normal, Rápido, Extremo |
| | Gamma | Gamma 1 |
| | | Gamma 2 |
| | Restablecer visualización | N/A |

## Color 27G74

*Esta sección* le permite ajustar la configuración básica o más opciones de imagen.

| Menú de Nivel 1 | Menú de Nivel 2 | Menú de Nivel 3 |
|---|---|---|
| Color | Modo de escena | Modo estándar |
| | | Modo de oficina |
| | | Modo MAC |
| | | Modo de cine |
| | | Modo de protección ocular |
| | | Modo de libro electrónico |
| | | Modo de juego |
| | Smart HDR | Escritorio |
| | | Película HDR |
| | | Juego HDR |
| | | Display HDR |
| | Temperatura de color | Estándar, Cálido, Frío |
| | | Configuración del usuario |
| | Saturación | Rojo, verde, azul 0 a 100 |
| | Tono | 0 ~ 100 |
| | Espacio de color | Original |
| | | sRGB |
| | | Rec.709 |
| | | DCI-P3 |
| | | Adobe RGB |
| | Restablecer color | N/A |

## Entrada / Configuración 27G74

*Esta sección* le permite seleccionar fuentes de entrada./ Esta sección le permite elegir la configuración.

| Menú de Nivel 1 | Menú de Nivel 2 | Menú de Nivel 3 |
|---|---|---|
| Fuente de entrada | HDMI1 | N/A |
| | HDMI2 | N/A |
| | DP | N/A |
| | TYPE-C | N/A |
| | Entrada automática | Encender/Apagar |
| | Restablecer fuente de entrada | N/A |
| Configuración | Idioma | " 中文、English、Français、Deutsch 、Italiano、Português、Español、 한국어、日本語、Magyar、Polski、 Svenska、Русский、Türkçe、繁體中文、 Українська、Indonesia、 、Dutch" |
| | Botón de acceso rápido 1 | Control de iluminación Mini LED |
| | | Visualización |
| | | Fuente de entrada |
| | | Modo de escena |
| | | Volumen |
| | Botón de acceso rápido 2 | Control de iluminación Mini LED |
| | | Visualización |
| | | Fuente de entrada |
| | | Modo de escena |
| | | Volumen |

## Entrada 27G74

*Esta sección* le permite seleccionar fuentes de entrada.

| Menú de Nivel 1 | Menú de Nivel 2 | Menú de Nivel 3 |
|---|---|---|
| Configuración | Volumen | 0 ~ 100 |
| | KVM | Automático/USB-B/TYPC-C |
| | Alimentación en espera | Encender/Apagar |
| | DDC/CI | Encender/Apagar |
| | Posición del OSD | Horizontal |
| | | Vertical |
| | Rotar | 0/90/270 |
| | Tiempo de visualización de OSD | 5s ~ 60s |
| | Inicio rápido | Encender/Apagar |
| | Restablecer configuración | N/A |
| | Restaure a la configuración de fábrica | N/A |
| | Información pertinente | Modelo del equipo |
| | | Resolución actual |
| | | Fuente de la señal de entrada |
| | | FW |

Nota: Las funciones mencionadas anteriormente pueden variar según el modelo o las actualizaciones de la versión del software. Consulte el modelo real para obtener detalles específicos.

# Especificación

## Especificación General

| Modelo | **25G64** | **27G64** | **27G74** |
|---|---|---|---|
| Tipo de Producto | MiniLED Gaming MNT | MiniLED Gaming MNT | MiniLED Office MNT |
| Tamaño activo del panel (pulgadas) | 25 | 27 | |
| Rango visual (mm) | 543.744 (H) × 302.616 (V) | 596.736(Altura)×335.664(V) | 596.736(Altura)×335.664(V) |
| Paso de píxeles (mm) | 0.0944 (H) × 0.2802 (V) | 0.0777(Altura)×0.2331(V) | 0.0528(Altura)×0.1554(V) |
| Color | 1.07G (8 bit + FRC) | | |
| Resolución de pantalla | 1920x1080@300Hz (DP) | 3840×2160@60Hz (DP) | 3840×2160@60Hz (DP&TIPO-C) |
| Frecuencia de actualización | 1920x1080@ 300Hz (DP) | 2560×1440@ 180Hz (DP) | 1280×1024@75Hz (HDMI) |
| Zona de Atenuación Local | 180 | | |
| Rango de potencia (Corriente de voltaje de entrada) | 100-240V~50/60Hz | | |
| Salida del adaptador (corriente de voltaje) | 19V ⎓ 3.4A | 19V ⎓ 6.3A | 19V ⎓ 9.47A |

*Las figuras e ilustraciones de este Manual del Usuario se proporcionan únicamente como referencia y pueden diferir de la apariencia real del producto. El diseño y las especificaciones del producto pueden cambiar sin previo aviso.*

# Especificación

## Especificación General

| Modelo | 27G64 | 27G64 | 27G74 |
|---|---|---|---|
| Terminales[1] | HDMI, DP , Auriculares | HDMI, DP , Auriculares | HDMI, DP , TIPO-C,Auriculares |
| Consumo de energía (Suspensión/ Apagado) | 0.5W/0.3W | | |
| Tamaño del producto | 557x503x228 | 615x524x228 | |
| Altura ajustable verticalmente | 125mm | | |
| Ángulo del azulejo | -5°~15°(típico) | | |
| Pivote | ±90° | | |
| Rotor | Left&Right Angle ±20° | | |
| Temperatura de Funcionamiento | 0~35°C(32°~95°F) | | |
| Humedad de funcionamiento | 20~85% | | |

*El número exacto de terminales se basa en el producto real.*

*Las figuras e ilustraciones de este Manual del Usuario se proporcionan únicamente como referencia y pueden diferir de la apariencia real del producto. El diseño y las especificaciones del producto pueden cambiar sin previo aviso.*

# Especificación

## Modo de señal estándar

**25G64**

| | | | | | | | |
|---|---|---|---|---|---|---|---|
| **HDMI** | **640×480** (60/75Hz) | **720×400** (70Hz) | **720×576** (50Hz) | **800×600** (60/75Hz) | **832x624** （75Hz) | **1024x768** （60/75Hz) | **1280×720** (50/60Hz) |
| | **1280×800** (60Hz) | **1280x960** (60Hz) | **1280x1024** (60/75Hz) | **1680x1050** (60Hz) | **1920x1080** (50/60/120/144/240Hz) | / | / |

| | | | | | | | |
|---|---|---|---|---|---|---|---|
| **DP** | **640×480** (60/75Hz) | **720×400** (70Hz) | **800×600** (60/75Hz) | **832x624** （75Hz) | **1024x768** （60/75Hz) | **1280×720** (60Hz) | **1280×800** (60Hz) |
| | **1280x960** (60Hz) | **1280x1024** (60/75Hz) | **1680x1050** (60Hz) | **1920x1080** (60/100/120/144 /240/300Hz) | / | / | / |

*La función anterior puede ajustarse debido a diferentes modelos o actualizaciones de versiones de software, sujeta a los modelos reales.*

HDMI™
HIGH-DEFINITION MULTIMEDIA INTERFACE
Los términos HDMI y HDMI High-Definition Multimedia Interface, la imagen comercial de HDMI y el logotipo de HDMI son marcas comerciales o marcas comerciales registradas de HDMI Licensing Administrator, Inc.

# Especificación

## Modo de señal estándar

**27G64**

| | | | | | | | |
|---|---|---|---|---|---|---|---|
| **HDMI** | **640×480** (60/72/75Hz) | **720×400** (70Hz) | **800×600** (60/72/75Hz) | **1024×768** (60/70/75Hz) | **1152×864** （75Hz) | **1280×720** (60Hz) | **1280×1024** (60/75Hz) |
| | **1440×900** (60Hz) | **1920×1080** (50/60/100/120Hz) | **2560×1440** (60/120/144Hz) | **3840×2160** (60Hz) | / | / | / |

| | | | | | | | |
|---|---|---|---|---|---|---|---|
| **DP** | **640×480** (60/72/75Hz) | **720×400** (70Hz) | **800×600** (60/72/75Hz) | **1024×768** (60/70/75Hz) | **1152×864** (75Hz) | **1280×720** (60Hz) | **1280×1024** (60/75Hz) |
| | **1440×900** (60Hz) | **1920×1080** (50/60/100/120Hz) | **2560×1440** (60/120/144/ 165/180Hz) | **3840×2160** (60Hz) | / | / | / |

*La función anterior puede ajustarse debido a diferentes modelos o actualizaciones de versiones de software, sujeta a los modelos reales.*

HDMI™
HIGH-DEFINITION MULTIMEDIA INTERFACE
Los términos HDMI y HDMI High-Definition Multimedia Interface, la imagen comercial de HDMI y el logotipo de HDMI son marcas comerciales o marcas comerciales registradas de HDMI Licensing Administrator, Inc.

# Especificación

## Modo de señal estándar

**27G74**

| | | | | | | | |
|---|---|---|---|---|---|---|---|
| **HDMI** | **640×480** (60/72/75Hz) | **720×400** (70Hz) | **800×600** (60/72/75Hz) | **1024×768** (60/70/75Hz) | **1152×864** （75Hz) | **1280×720** (60Hz) | **1280×1024** (60/75Hz) |
| | **1440×900** (60Hz) | **1689×1050** (60Hz) | **1600×900** (60Hz) | **1600×1200** (60Hz) | **1920×1080** (60Hz) | **2560×1440** (60Hz) | **3840×2160** (60Hz) |

| | | | | | | | |
|---|---|---|---|---|---|---|---|
| **DP y TIPO-C** | **640×480** (60/72/75Hz) | **720×400** (70Hz) | **800×600** (60/72/75Hz) | **1024×768** (60/70/75Hz) | **1152×864** (75Hz) | **1280×720** (60Hz) | **1280×1024** (60/75Hz) |
| | **1440×900** (60Hz) | **1680×1050** (60Hz) | **1600×1900** (60Hz) | **1600×1200** (60Hz) | **1920×1080** (60Hz) | **2560×1440** (60Hz) | **3840×2160** (60Hz) |

*La función anterior puede ajustarse debido a diferentes modelos o actualizaciones de versiones de software, sujeta a los modelos reales.*

HDMI™
HIGH-DEFINITION MULTIMEDIA INTERFACE
Los términos HDMI y HDMI High-Definition Multimedia Interface, la imagen comercial de HDMI y el logotipo de HDMI son marcas comerciales o marcas comerciales registradas de HDMI Licensing Administrator, Inc.

# Información Adicional

## Solución de problemas

Por favor consulte la siguiente lista antes de solicitar el servicio.

**El indicador de encendido está apagado:**

- Asegúrese de que el cable de alimentación esté correctamente insertado en la toma de corriente y en la toma de corriente del monitor.
- Asegúrese de que el botón de encendido esté presionado correctamente para encender el monitor.

**Plug and play no funciona:**

- Asegúrese de que su PC coincida correctamente.
- Asegúrese de que su tarjeta gráfica coincida correctamente.

**La imagen es demasiado oscura, demasiado clara o teñida:**

- Verifique el ajuste del color.
- Verifique la configuración de brillo.
- Verifique la función de nitidez.

**La pantalla parpadea u ondula en la imagen:**

- Considere si su monitor sufre interferencias de equipos eléctricos.

**No aparece ninguna imagen cuando el indicador de encendido está encendido:**

- Asegúrese de que la computadora esté encendida.
- Asegúrese de que la tarjeta gráfica esté insertada correctamente.
- Considere si la computadora está funcionando presionando el botón CapsLock del teclado de la PC y observando el indicador.

**El color o el sonido es anormal:**

- Restablezca el color o el sonido a la configuración predeterminada de fábrica en la configuración.

***Nota:*** *Si las sugerencias anteriores no resuelven su problema técnico, consulte la tarjeta de garantía para obtener información de servicio.*

**[Aviso Legal] de TCL - fabricante de este monitor**

Debido a las diversas capacidades de los productos que incluyen el monitor - Servicios, así como a las limitaciones en el contenido disponible, es posible que ciertas características, aplicaciones y servicios no estén disponibles en todos los dispositivos o en todos los territorios. Algunas funciones del monitor también pueden requerir dispositivos periféricos adicionales o cuotas de membresía que se venden por separado. Visite nuestro sitio web para obtener más información sobre dispositivos específicos y disponibilidad de contenido. Los servicios y la disponibilidad del contenido a través del monitor están sujetos a cambios de vez en cuando sin previo aviso.

Todo el contenido y los servicios accesibles a través de este dispositivo pertenecen a terceros y están protegidos por derechos de autor, patentes, marcas comerciales y/u otras leyes de propiedad intelectual. Dichos contenidos y servicios se proporcionan únicamente para su uso personal y no comercial. No puede utilizar ningún contenido o servicio de una manera que no haya sido autorizada por el propietario del contenido o el proveedor del servicio. Sin limitar lo anterior, a menos que lo autorice expresamente el propietario del contenido o el proveedor de servicios correspondiente, no puede modificar, copiar, volver a publicar, cargar, publicar, transmitir, traducir, vender, crear trabajos derivados, explotar o distribuir de ninguna manera o medio cualquier contenido o servicios mostrados a través de este dispositivo.

Los servicios de terceros pueden cambiarse, suspenderse, eliminarse, cancelarse o interrumpirse, o el acceso puede deshabilitarse en cualquier momento, sin previo aviso, y TCL no representa ni garantiza que ningún contenido o servicio permanecerá disponible durante ningún período de tiempo. Los contenidos y servicios son transmitidos por terceros a través de redes e instalaciones de transmisión sobre las cuales TCL no tiene control.

Sin limitar la generalidad de este descargo de responsabilidad, TCL renuncia expresamente a cualquier responsabilidad por cualquier cambio, interrupción, desactivación, eliminación o suspensión de cualquier contenido o servicio disponible a través de este dispositivo. TCL podrá imponer límites al uso o acceso a ciertos servicios o contenidos, en cualquier caso y sin previo aviso ni responsabilidad. TCL no es responsable del servicio al cliente relacionado con el contenido y los servicios. Cualquier pregunta o solicitud de servicio relacionada con el contenido o los servicios debe realizarse directamente a los respectivos proveedores de contenido y servicios.

USTED RECONOCE Y ACEPTA EXPRESAMENTE QUE EL USO DEL DISPOSITIVO ES BAJO SU PROPIO RIESGO Y QUE TODO EL RIESGO EN CUANTO A LA CALIDAD, EL RENDIMIENTO Y LA PRECISIÓN SATISFACTORIA CORRES CON USTED. EL DISPOSITIVO Y TODO EL CONTENIDO Y SERVICIOS DE TERCEROS SE PROPORCIONAN “TAL CUAL” SIN GARANTÍA DE NINGÚN TIPO, YA SEA EXPRESA O IMPLÍCITA. TCL RENUNCIA EXPRESAMENTE A TODAS LAS GARANTÍAS Y CONDICIONES CON RESPECTO AL DISPOSITIVO Y A CUALQUIER CONTENIDO Y SERVICIOS, YA SEA EXPRESAS O IMPLÍCITAS, INCLUYENDO PERO NO LIMITADO A, GARANTÍAS DE COMERCIABILIDAD, DE CALIDAD SATISFACTORIA, DE IDONEIDAD PARA UN PROPÓSITO PARTICULAR, DE PRECISIÓN Y DE DISFRUTE TRANQUILO. Y NO INFRACCIÓN DE DERECHOS DE TERCEROS. TCL NO GARANTIZA LA EXACTITUD, VALIDEZ, PUNTUALIDAD, LEGALIDAD O INTEGRIDAD DE NINGÚN CONTENIDO O SERVICIO DISPONIBLE A TRAVÉS DE ESTE DISPOSITIVO Y NO GARANTIZA QUE EL DISPOSITIVO, EL CONTENIDO O LOS SERVICIOS SATISFARÁN SUS REQUISITOS, O QUE EL FUNCIONAMIENTO DEL DISPOSITIVO O LOS SERVICIOS SER ININTERRUMPIDO O LIBRE DE ERRORES. BAJO NINGUNA CIRCUNSTANCIA, INCLUYENDO NEGLIGENCIA, TCL SERÁ RESPONSABLE, YA SEA POR CONTRATO O AGRAVIO, POR CUALQUIER DAÑO DIRECTO, INDIRECTO, INCIDENTAL, ESPECIAL O CONSECUENTE, HONORARIOS DE ABOGADO, GASTOS O CUALQUIER OTRO DAÑO QUE SURJA DE, O EN RELACIÓN CON, CUALQUIER INFORMACIÓN CONTENIDA O COMO RESULTADO DEL USO DEL DISPOSITIVO, O CUALQUIER CONTENIDO O SERVICIO AL QUE USTED O CUALQUIER TERCERO ACCEDA, INCLUSO SI SE LE ADVIERTE DE LA POSIBILIDAD DE TALES DAÑOS.